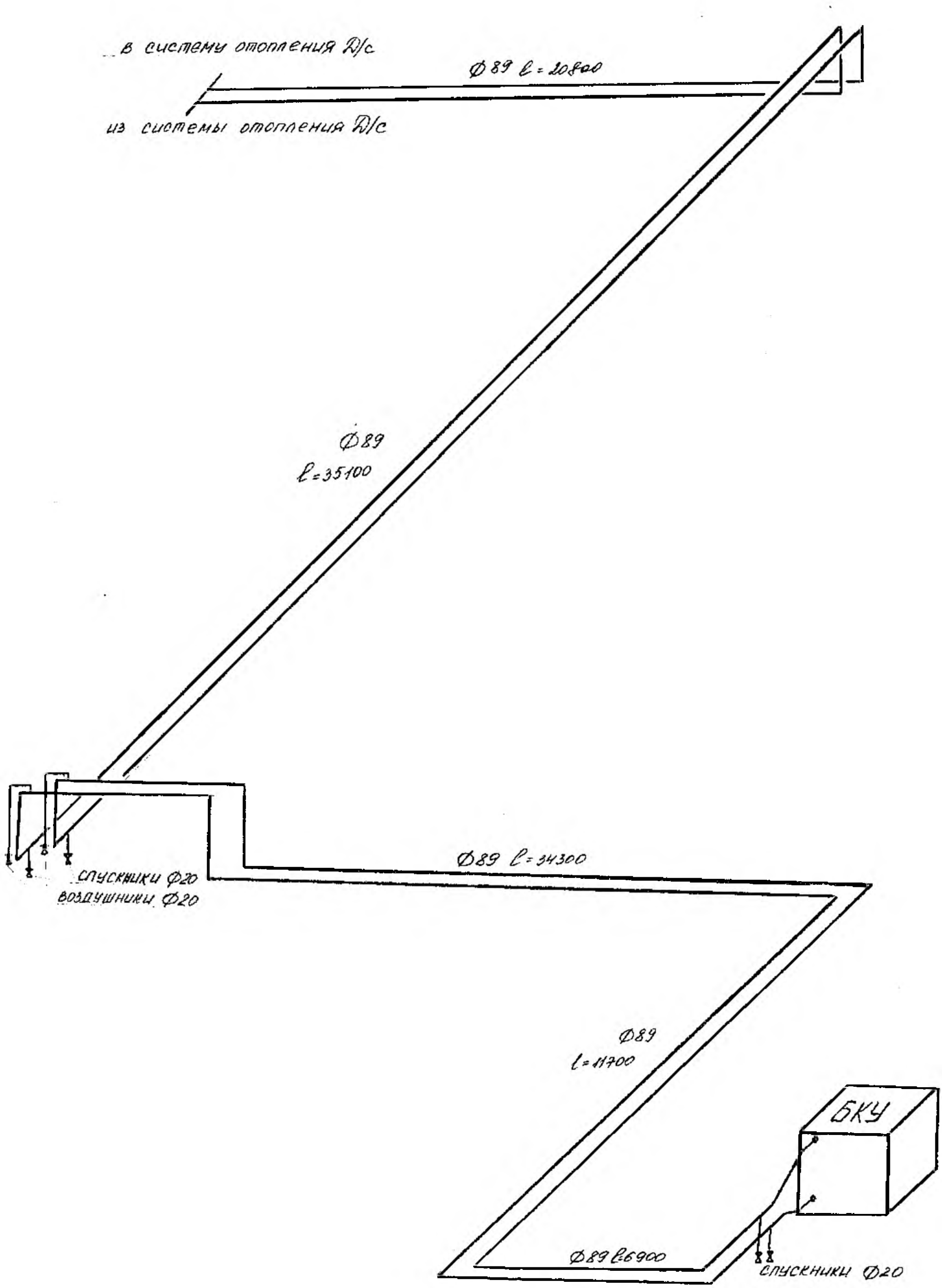Схема наружных сетей теплоснабжения Д/сада/школы п. Садовый